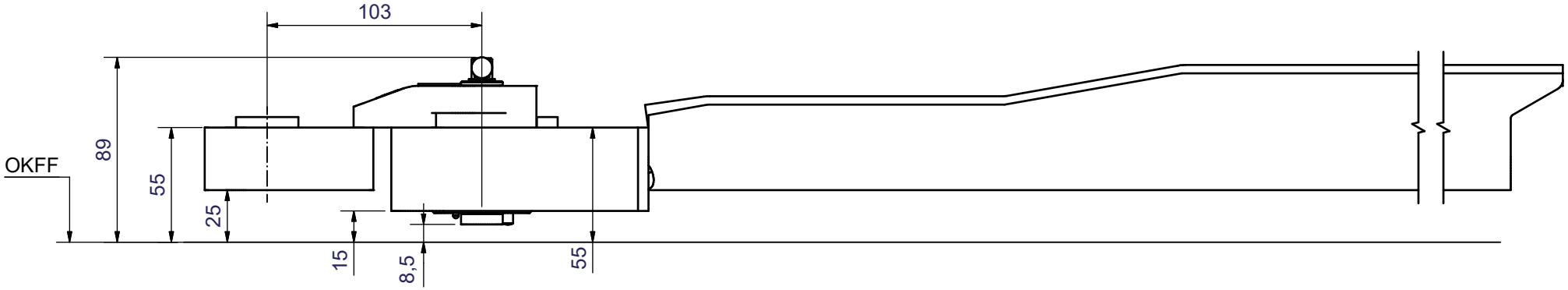

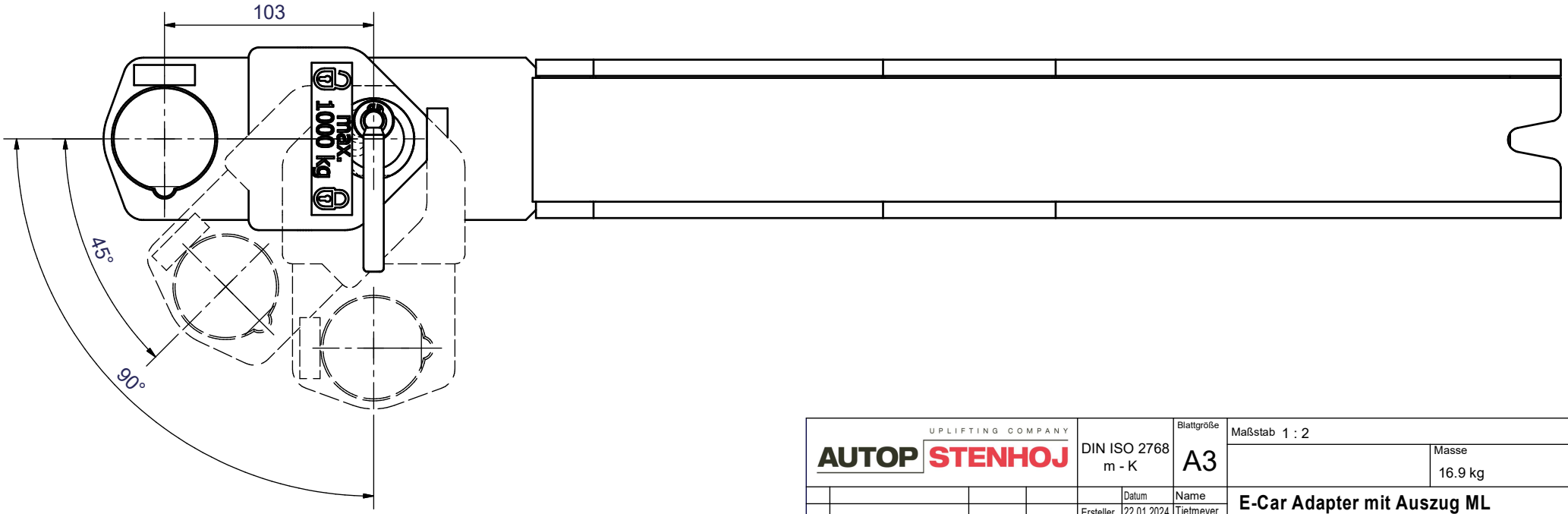

AUTOP STENHOJ UPLIFTING COMPANY	DIN ISO 2768 m - K	Blattgröße A3	Maßstab 1 : 2
			Masse 16.9 kg
	Datum	Name	E-Car Adapter mit Auszug ML
	Ersteller 22.01.2024	Tietmeyer	
	Freigabe		
	Schutzvermerk zur Beschränkung der Nutzung von Dokumenten nach DIN ISO 16016		3003659_3003453_Prospekt
			Blatt - von -
Rev. Änderung	Datum	Name	TBR: 003 DE EDV Nr. 3003659_3003453_Prospekt.idw Revision: -